RMA 443.2 VC

Onderdelenlijst
22.10.2026
Netherlands, Nederlands

Inhoudsopgave

A - Duwboom 2
B - behuizing, vooras 5
C - Onderstel, hoogteverstelling 7
D - motor, mes 10
E - grasopvangbox 12
F - Gereedschap 14
G - elektrisch schema 16
H - smeermiddelen 18

A - Duwboom

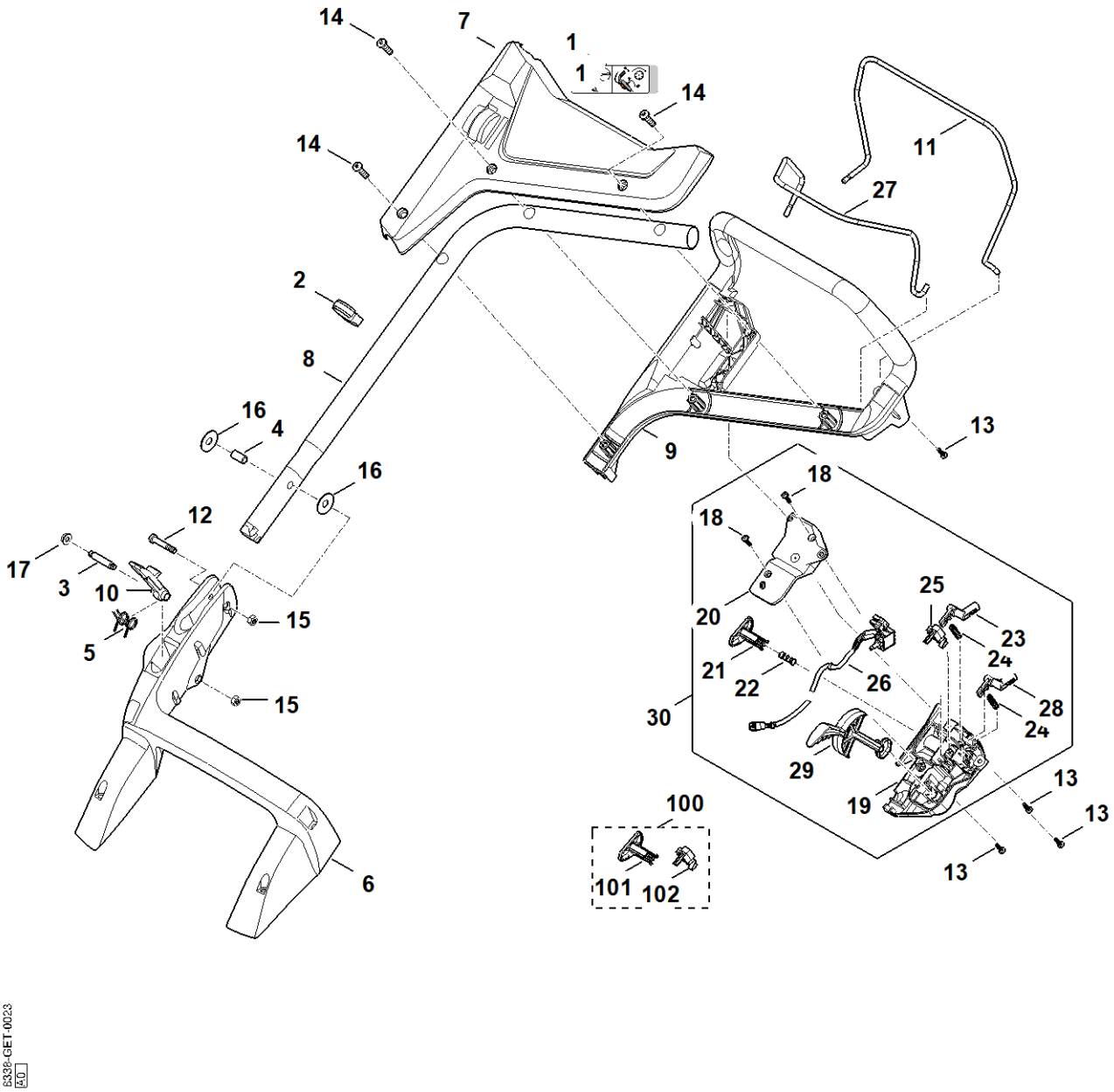

14
7
1
1
14
14
11
27
2
8
16
4
16
9
13
18
18
12
17
3
10
15
5
15
20
25
23
24
21
22
26
28
24
30
29
19
13
13
13
100
101
102
6
6338-GET-0023
A0

A - Duwboom

#	Deelnummer	Beschrijving	Hoe-veelheid	Bevat item(en)	Opmerkingen
1	6338 967 4415	sticker	1		
2	6338 703 3105	kabelclip	1		
3	6338 703 3700	bout	1		
4	6338 703 3800	huls	1		
5	6338 703 4900	bladveer	1		
6	6338 703 6206	console	1		
7	6338 706 0743	afdekking	1		
8	6338 780 2800	onderstuk duwstang	1		
9	6338 763 5011	bovenstuk duwstang	1		
10	6338 763 6010	hefboom	1		
11	6338 764 0212	schakelhendel	1		
12	9037 318 1900	cilinderbout M8x40	1		
13	9104 007 4293	snijbout P5x25	4		
14	9104 007 9985	snijbout P8x30	3		
15	9214 261 1105	borgmoer M8	2		
16	9485 648 2044	schotelveer 34x12,2x1,5	2		
17	9216 261 1100	inbusmoer M8	1		
18	9104 007 4289	snijbout P5x20	2		
19	WA41 432 5005	Onderste behuizingsgedeelte (schake-laarbox)	1		
20	WA41 432 5105	Bovenste behuizingsgedeelte (schake-laarbox)	1		
21	6338 435 0205	drukknop	1		
22	6338 435 8705	veer	1		
23	6338 435 2400	Schakelhendel (houder motorstop)	1		
24	6338 435 8701	veer	2		
24	6338 435 8700	veer Tot serienummer: 444242802	2		

A - Duwboom

#	Deelnummer	Beschrijving	Hoe-veelheid	Bevat item(en)	Opmerkingen
25	6338 435 2205	Schakelveer	1		
26	6338 440 1930	leiding	1		
27	6338 764 0215	schakelhendel	1		wielaandrijving
28	6338 435 2405	Schakelhendel (bevestiging wielaandrij-ving)	1		
29	6338 435 2800	Hefboom (Vario)	1		
30	6338 430 1109	Schakelaarbehuizing compleet	1	18-29	
30	6338 430 1106	Schakelaarbehuizing compleet Tot serienummer: 447582524	1	18-29	
30	6338 430 1100	Schakelaarbehuizing compleet Tot serienummer: 444242802	1	18-29	
100	6338 007 1005	Schakelveer-/toetsset	1		
101	6338 435 0200	drukknop Tot serienummer: 447582524	1		
102	6338 435 2200	Schakelveer Tot serienummer: 447582524	1		

B - behuizing, vooras

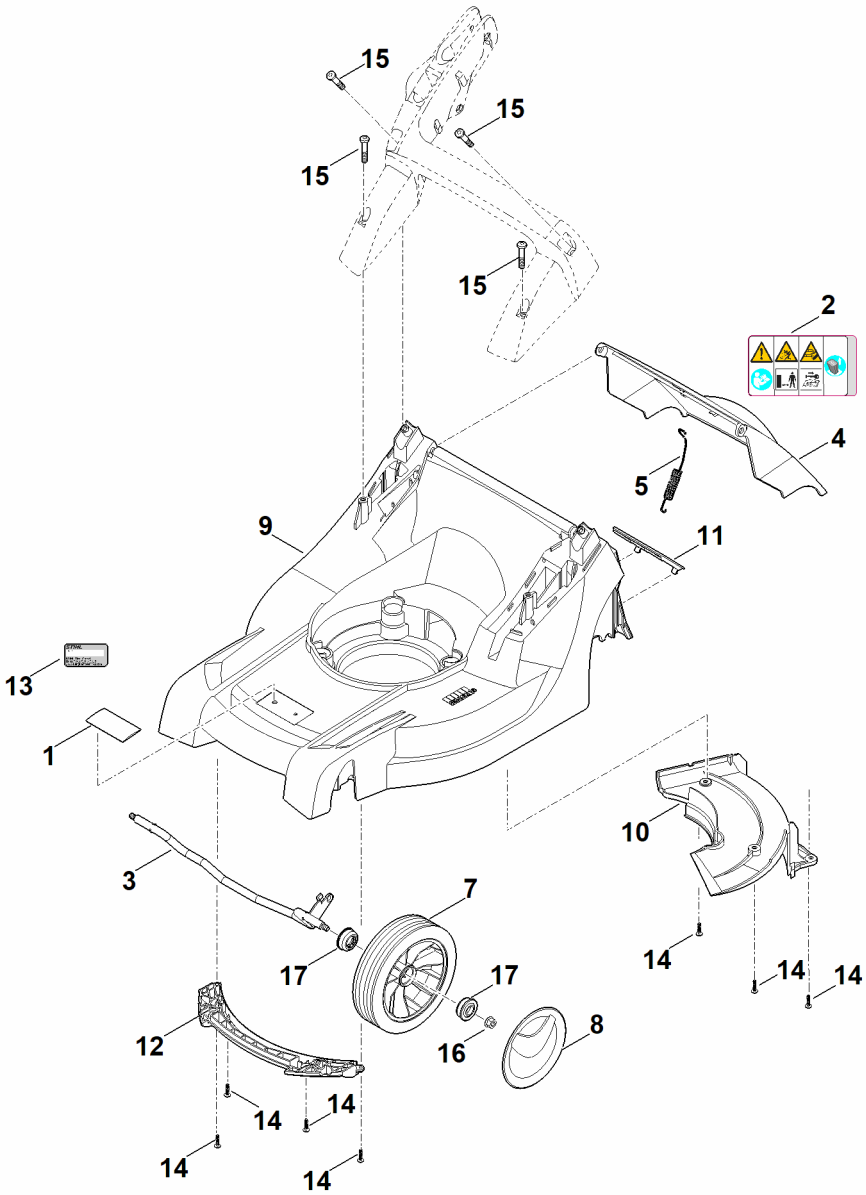

B - behuizing, vooras

#	Deelnummer	Beschrijving	Hoe-veelheid	Bevat item(en)	Opmerkingen
1	0000 967 1001	schild	1		
2	0000 967 6713	waarschuwingsinstructie	1		
3	6338 700 2420	as	1		
4	6338 700 2722	klep compl.	1	2	
5	6338 703 5101	trekveer	1		
7	6100 700 0401	wiel	2	17	
8	6340 704 0301	wielkap	2		
9	6338 700 8592	behuizing	1	1,10,11	
10	6338 706 0701	afdekking	1		
11	6338 706 0730	afdekking	1		
12	6338 706 0710	asafdekking	1		
13	0000 967 3454	Machinenummerplaatje	1		
14	9104 007 4289	snijbout P5x20	7		
15	9104 007 9990	snijbout P8x40	4		
16	9216 261 1100	inbusmoer M8	2		
17	9503 003 9011	kogellager 27M-3,6x12	4		

C - Onderstel, hoogteverstelling

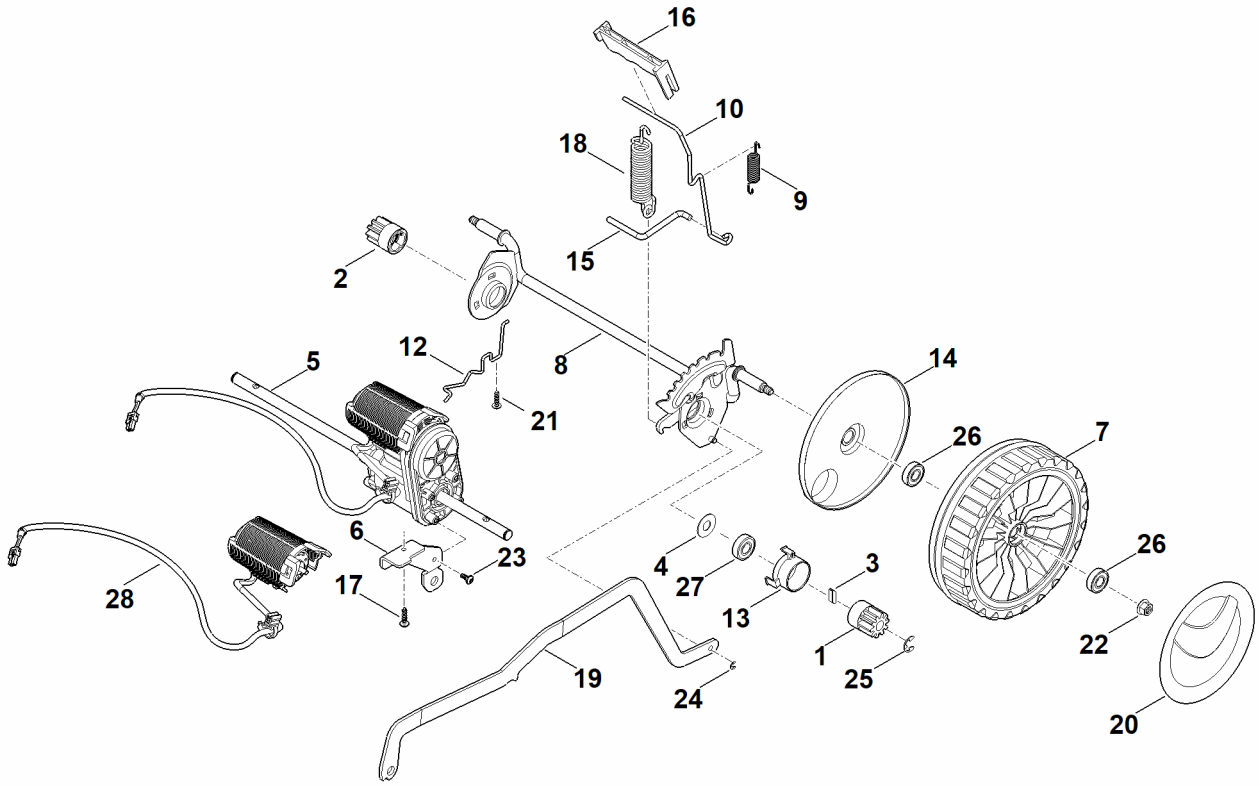

C - Onderstel, hoogteverstelling

#	Deelnummer	Beschrijving	Hoe-veelheid	Bevat item(en)	Opmerkingen
1	6105 704 7400	rondsel	1		
2	6105 704 7410	rondsel	1		
3	0000 704 8300	vrijloopwig	2		
4	6103 704 7910	beschermschijf	2		
5	6338 640 0105	transmissie compl.	1		
6	6338 641 7100	Houder (Vario-transmissie)	1		
7	0000 700 0415	aandrijfwiel 200	2	14,26	
7	6338 700 0490	aandrijfwiel 200 Tot serienummer: 444704534	2	14,26	
8	6338 700 2415	as	1		
9	6338 703 5100	trekveer	1		
10	6338 703 6700	hefboom	1		
12	6338 704 1205	ashouder rechts	1		
13	6338 704 3200	huls	2		
14	6338 704 3600	afdekking	2		
15	6338 763 6000	hefboom	1		
16	6338 791 4810	activeringshendel	1		
17	9104 007 4289	snijbout P5x20	1		
18	6358 703 5100	trekveer	1		
19	6338 703 8810	schakelhendel	1		
20	6375 704 0301	wielkap	2		
21	9104 007 4289	snijbout P5x20	1		
22	9216 261 1100	inbusmoer M8	2		
23	9104 007 4260	snijbout P5x12	1		
24	9460 624 0400	borgring 4	1		
25	9460 624 1000	borgring 10	2		
26	9503 003 5297	kogellager 6001-2TRS	4		

C - Onderstel, hoogteverstelling

#	Deelnummer	Beschrijving	Hoe-veelheid	Bevat item(en)	Opmerkingen
27	9503 003 5297	kogellager 6001-2TRS	2		
28	6338 007 1890	Reparatieset (aandrijfmotor)	1		

D - motor, mes

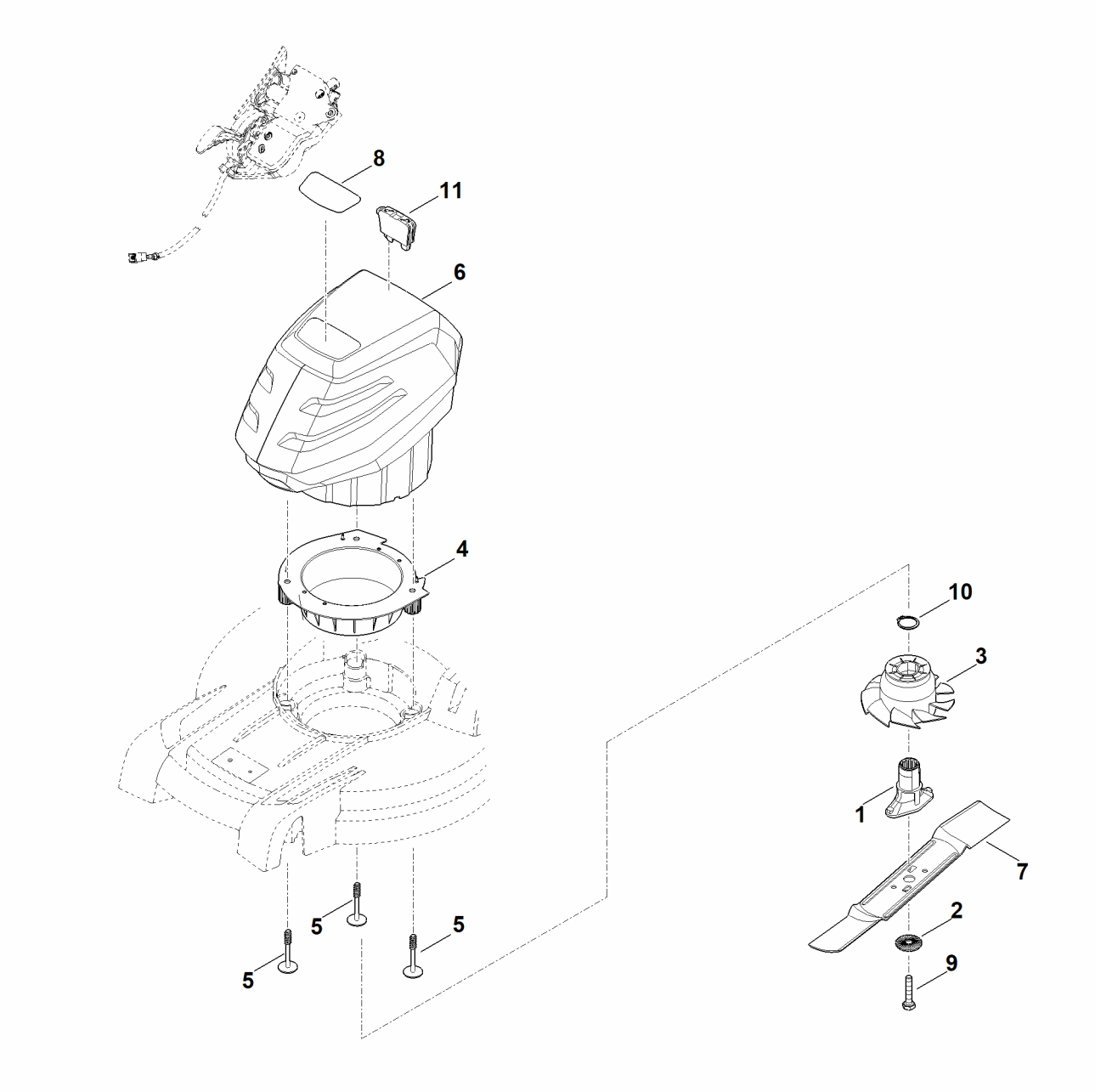

D - motor, mes

#	Deelnummer	Beschrijving	Hoe-veelheid	Bevat item(en)	Opmerkingen
1	0000 702 5005	messenbus	1		
2	0000 702 6600	veerring	1		
3	6338 607 3000	Ventilator met V-riempoelie	1		
4	6338 704 5405	houder	1		
5	6338 951 9700	bout P8x70	3		
6	6338 011 5011	MVP 600.1 V	1		Gekoppelde documentatie voor vervangingsonderdelen voor afzonderlijke onderdelen oproepen
7	6338 702 0130	mes	1		
8	6338 967 1520	typeplaatje RMA 443 VC	1		
9	9008 319 9028	inbusbout 3/8"x21/4"	1		verlijmd (LOCTITE 243)
10	9455 621 3321	borgring 30x1,5	1		
11	6311 430 3800	Veiligheidssleutel	1		

E - grasopvangbox

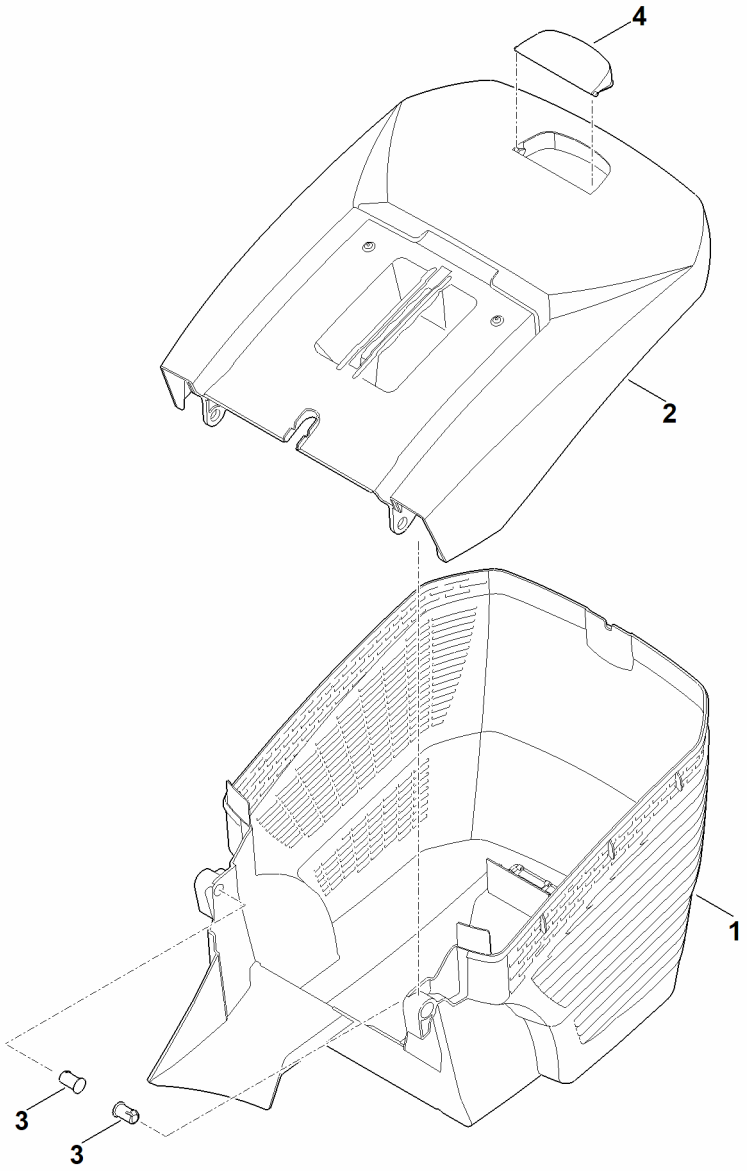

E - grasopvangbox

#	Deelnummer	Beschrijving	Hoe-veelheid	Bevat item(en)	Opmerkingen
1	6338 703 9601	onderste gedeelte grasopvangbox	1		
2	6338 760 2110	bovenste gedeelte grasopvangbox	1	4	
3	6375 703 9010	pen	2		
4	6375 708 8000	klep	1		

F - Gereedschap

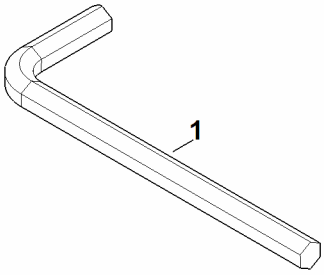

F - Gereedschap

#	Deelnummer	Beschrijving	Hoe-veelheid	Bevat item(en)	Opmerkingen
1	6013 893 0900	Inbussleutel	1		

G - elektrisch schema

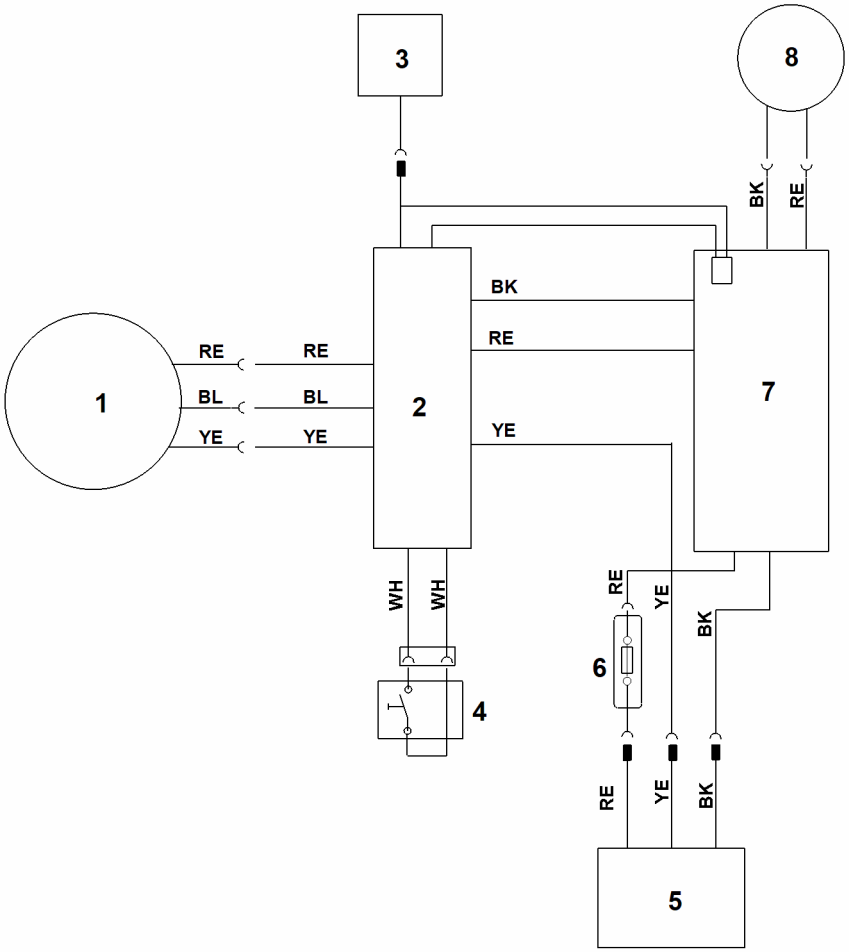

G - elektrisch schema

#	Deelnummer	Beschrijving	Hoe-veelheid	Bevat item(en)	Opmerkingen
BK		BK = zwart	1		
BL		BL = blauw	1		
RE		RE = rood	1		
WH		WH = wit	1		
YE		YE = geel	1		
1		motor	1		
2		Elektronicamodule (besturingselektronica)	1		
3		VARIO-schakelaar	1		
4		schakelaar ECO	1		
5		accuhouder	1		
6		veiligheidsstekker	1		
7		Elektronicamodule (wielaandrijving)	1		
8		Motor (wielaandrijving)	1		

H - smeermiddelen

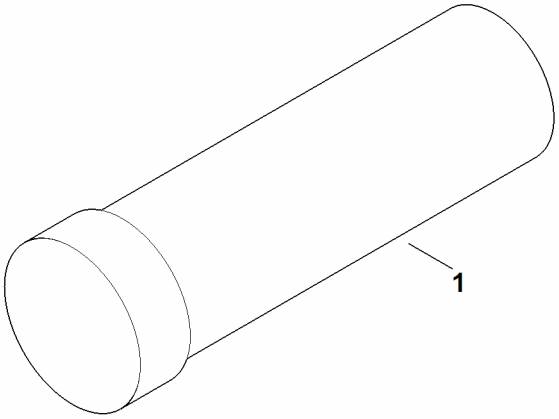

H - smeermiddelen

#	Deelnummer	Beschrijving	Hoe-veelheid	Bevat item(en)	Opmerkingen
1	0781 120 1109	Multipurposevet (tube 80 g)	1		

false